Tekniska anvisningar för justerbara fötter ECO

Modulär uppbyggnad av en justerbar fot ECO

Användning:
De justerbara fötterna ECO är modulärt uppbyggda. Komponenterna kan kombineras individuellt beroende på användningen. Men här skruvas inte den gängade spindeln på, utan trycks fast så att den inte kan lossna. Därför kan de justerbara fötterna användas för allt, från maskiner och anläggningar till kontorsmöbler.

Modulär uppbyggnad:
De justerbara fötterna består av två komponenter: en platta och en gängad spindel. **Alla** plattor kan kombineras med **alla** gängade spindlar (se fig. 1).

Fig. 1

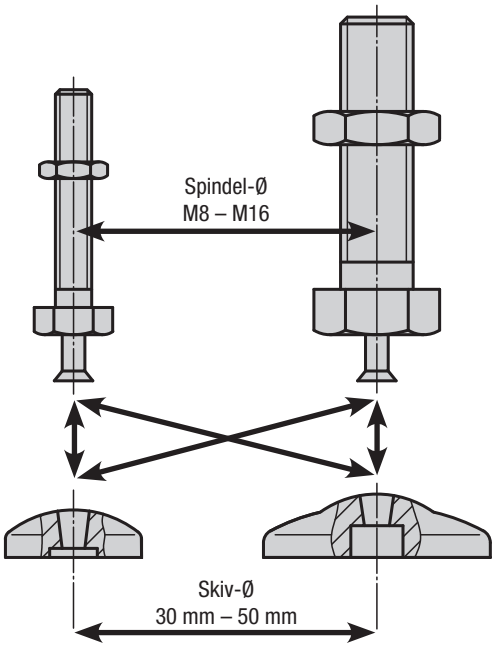

Montage:
Lägg fotens platta på spindeln och tryck in stiftet ända till flänsen (den gängade spindeln kan inte lossna från plattan av misstag).

Fig. 2

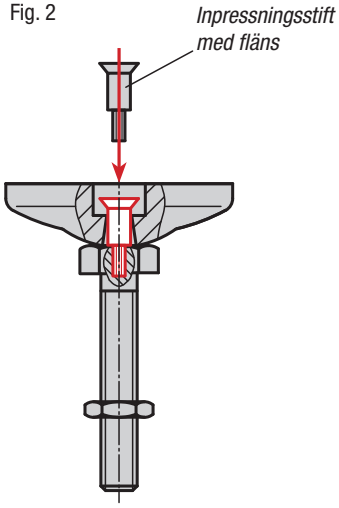

Den gängade spindelns lutningsvinkel:

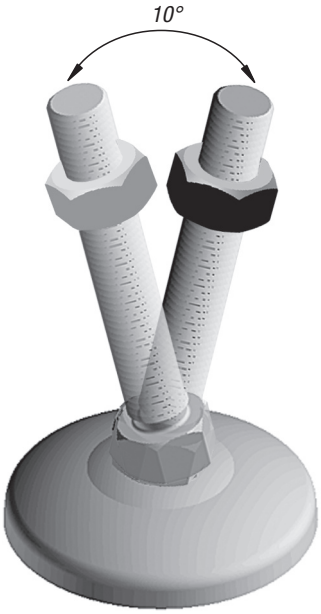

Beställningsinformation:
Om foten ska levereras med monterad platta och spindel, ange beställningsnumret för plattan och spindeln och lägg till ordet **”monterad”** (se beställningsexempel på respektive produktsida).