Fjädrande tryckstycken med spår och keramikkula, rostfritt stål

Artikelbeskrivning/produktbilder

Beskrivning

Material:
Hylsa 11.4305.
Kula i keramik Si_3N_4.
Fjäder 1.4310.

Utförande:
Blank.

Anmärkning:
Kiselnitrid (Si_3N_4) utmärker sig genom en kombination av utomordentliga materialegenskaper, bland annat hög seghet och hållfasthet, utmärkt slitagetålighet och god kemisk beständighet.

Ritningar

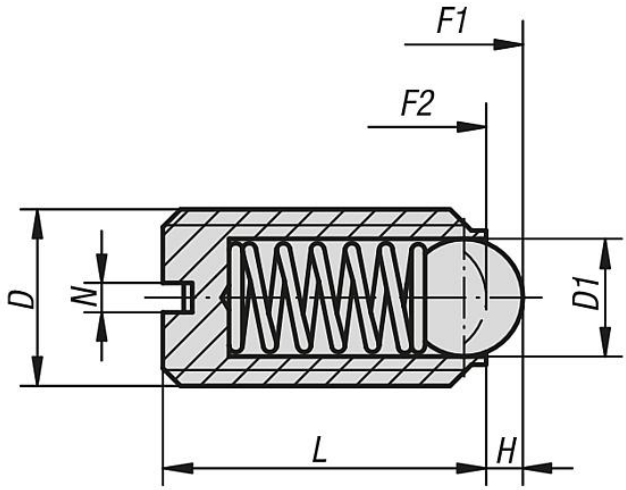

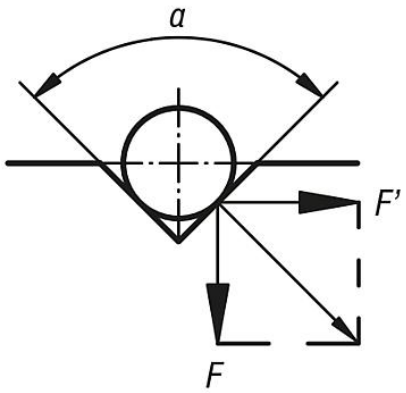

$a = 60°, F' = 1{,}732 \times F$
$a = 90°, F' = F$
$a = 120°, F' = 0{,}577 \times F$

Artikelöversikt

Fjädrande tryckstycken med spår och keramikkula, rostfritt stål

Beställningsnr.	D	D1	H	L	N	Fjäderkraft början F1 ca N	Fjäderkraft slut F2 ca N
K0609.05	M5	3	0,9	12	0,8	6	11
K0609.06	M6	3,5	1	14	1	9	13
K0609.08	M8	5	1,5	16	1,2	15	30
K0609.10	M10	6	2	19	1,6	20	35
K0609.12	M12	8	2,5	22	2	30	55
K0609.16	M16	10	3,5	24	2,5	65	125

© HEINRICH KIPP WERK GmbH & Co. KG

Fjädrande tryckstycken med spår och keramikkula, rostfritt stål

Artikelöversikt

© HEINRICH KIPP WERK GmbH & Co. KG