Vridreglar i rostfritt stål

Artikelbeskrivning/produktbilder

Beskrivning

Material:
Vridregel i rostfritt stål 1.4305.
Tunga i rostfritt stål 1.4301.

Utförande:
Blank.

Anmärkning:
Skyddsklass IP65. Den nås genom en extra O-ring under manövreringen och en tätning av PUR-skum på huset. Vridreglarna kan byggas in förmonterade. Tungan måste beställas separat i önskat utförande. Alla tungor kan kombineras med alla hus.

Ritningsinformation:
Manövrering:
a) Fyrkant 8 mm
b) Spår
c) Dubbelt ax 5 mm

Ritningar

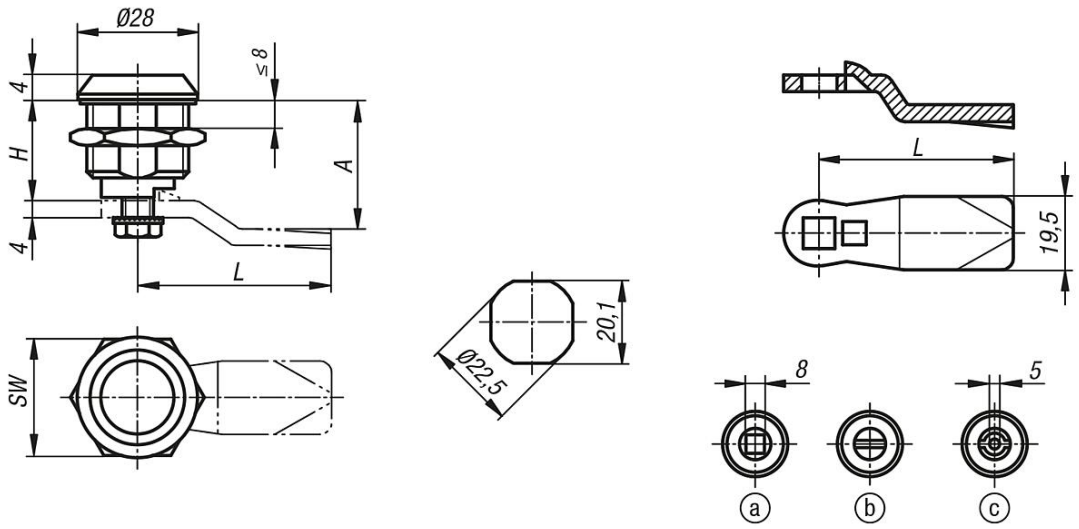

Artikelöversikt

Vridreglar i rostfritt stål

Beställningsnr.	Manövrering	H	SW
K1106.40186	dubbelt ax 5 mm	18	27
K1106.20186	spår	18	27
K1106.18186	fyrkant 8 mm	18	27

Tunga för vridregel

© HEINRICH KIPP WERK GmbH & Co. KG

Vridreglar i rostfritt stål

Artikelöversikt

Beställningsnr.	A vid huslängd H=18	L
K1114.245X180	18	45
K1114.245X200	20	45
K1114.245X240	24	45
K1114.245X280	28	45
K1114.245X320	32	45
K1114.245X340	34	45
K1114.245X360	36	45
K1114.245X380	38	45
K1114.245X400	40	45
K1114.245X420	42	45

© HEINRICH KIPP WERK GmbH & Co. KG