Påfyllningsrör

Artikelbeskrivning/produktbilder

Beskrivning

Material, utförande:
1. Lock i termoplast polyamid 66, rött.

2. Påfyllningssil i termoplast polypropen, svart.

3. Fläns i stål, förnicklat.

4. Fästskruvar i stål, förnicklat.

5. Flänstätning i kork.

6. Kedja: mässing.

Anmärkning:
Form A: Maxtrycket för luftning är 50 mbar (0,73 psi) vid en luftmängd på 500 l/min. Luftfiltret hindrar smuts från att tränga in.

Form B: Har en plastventil för ventilation/luftning. Öppningstrycket för luftning är 0,35 bar (±0,05 bar). Öppningstrycket för ventilation är 0,05 bar. Denna form är därför lämplig där en luftström ska regleras i båda riktningar.

Ritningar

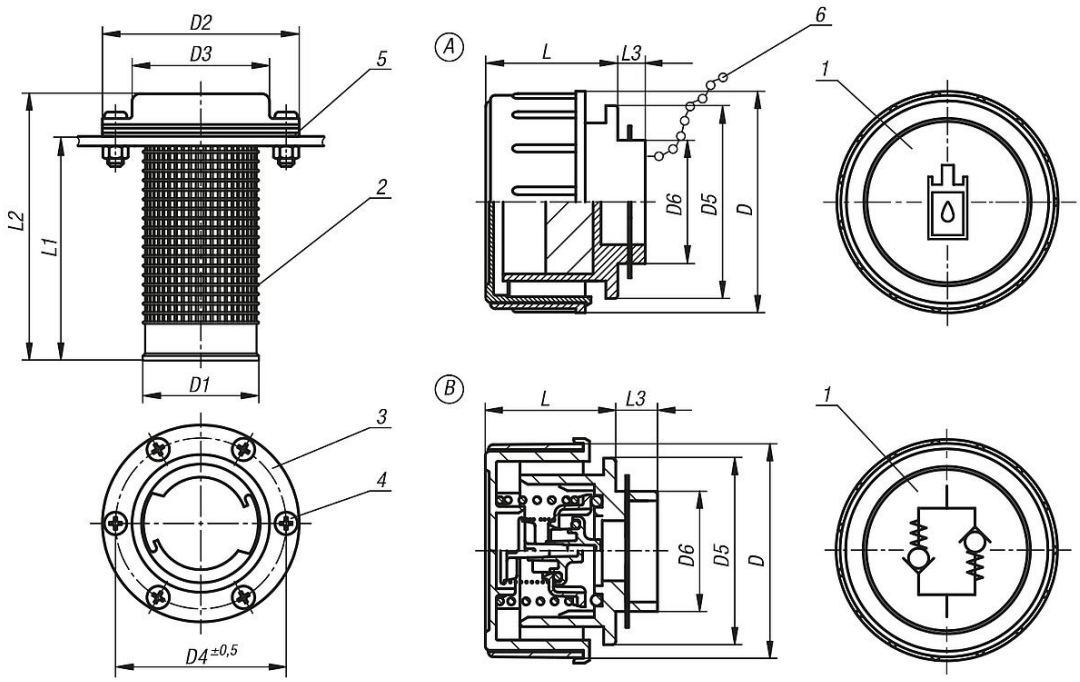

Artikelöversikt

Påfyllningsrör

Beställningsnr.	Form	Utförande 2	D	D1	D2	D3	D4	D5	D6	L	L1	L2	L3
K1103.170	A	med filter	70	46	83	58	72	60	37	41	94	115	14

© HEINRICH KIPP WERK GmbH & Co. KG

Påfyllningsrör

Artikelöversikt

Beställningsnr.	Form	Utförande 2	D	D1	D2	D3	D4	D5	D6	L	L1	L2	L3
K1103.270	B	luftnings-/ventilationsventil	70	46	83	58	72	60	37	41	94	115	14

© HEINRICH KIPP WERK GmbH & Co. KG