Fjädrande tryckstycken med insexkant och tryckstift, långt utförande

Artikelbeskrivning/produktbilder

Beskrivning

Material:
Hylsa i stål hållfasthetsklass 5.8.
Tryckstift i stål.
Fjäder i fjäderstål kl. D.

Utförande:
Brunerat. Tryckstift härdat.

Anmärkning:
Detta tryckstycke används oftast som avtrycksstift och som fjädrande anslag i verktygsbygge.

Ritningsinformation:
1) Gängstift limmat

Böjning av skänklarna

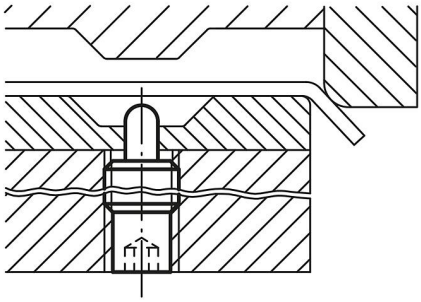

Eftertrycka

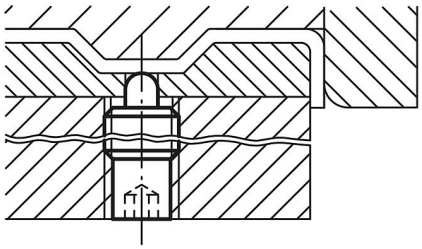

© HEINRICH KIPP WERK GmbH & Co. KG

Fjädrande tryckstycken med insexkant och tryckstift, långt utförande

Ritningar

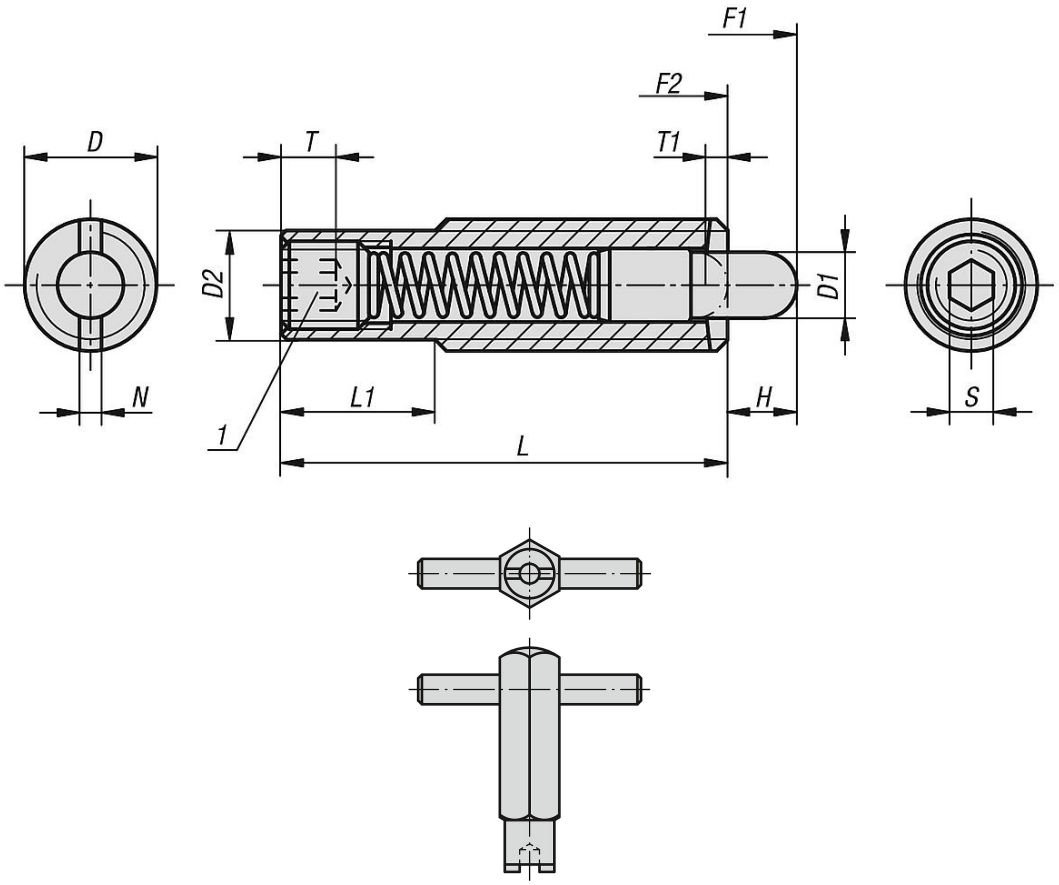

Artikelöversikt

Fjädrande tryckstift med insexkant och tryckstift, långt utförande

Beställningsnr.	D	D1	D2	L	L1	H	T	T1	N	S	Fjäderkraft början F1 ca N	Fjäderkraft slut F2 ca N	Beställningsnr. Monteringsnyckel
K0657.608X30	M8	3,5	6,2	30	10	6	-	1,4	1,2	2,5	8	20	K0317.908
K0657.608X40	M8	3,5	6,2	40	20	8	-	1,4	1,2	2,5	10	28	K0317.908
K0657.608X50	M8	3,5	6,2	50	30	10	-	1,4	1,2	2,5	12	38	K0317.908
K0657.608X60	M8	3,5	6,2	60	40	15	-	1,4	1,2	2,5	15	45	K0317.908
K0657.610X40	M10	4	8	40	10	8	-	1,4	1,6	3	12	30	K0317.910
K0657.610X50	M10	4	8	50	20	10	-	1,4	1,6	3	16	46	K0317.910
K0657.610X60	M10	4	8	60	30	15	-	1,4	1,6	3	20	55	K0317.910
K0657.610X80	M10	4	8	80	50	20	-	1,4	1,6	3	25	65	K0317.910
K0657.612X50	M12	6	9,6	50	20	10	-	2	2	4	20	50	K0317.912
K0657.612X60	M12	6	9,6	60	30	15	-	2	2	4	25	76	K0317.912
K0657.612X80	M12	6	9,6	80	50	20	-	2	2	4	35	102	K0317.912
K0657.612X100	M12	6	9,6	100	70	25	-	2	2	4	40	102	K0317.912
K0657.616X60	M16	7,5	13,4	60	30	12	-	2,5	2,5	5	30	64	K0317.916
K0657.616X80	M16	7,5	13,4	80	50	20	-	2,5	2,5	5	30	110	K0317.916
K0657.616X100	M16	7,5	13,4	100	70	30	-	2,5	2,5	5	30	120	K0317.916
K0657.616X120	M16	7,5	13,4	120	90	40	-	2,5	2,5	5	20	130	K0317.916

© HEINRICH KIPP WERK GmbH & Co. KG

Fjädrande tryckstycken med insexkant och tryckstift, långt utförande

Artikelöversikt

© HEINRICH KIPP WERK GmbH & Co. KG