Svamptryckknoppar med innergänga

Artikelbeskrivning/produktbilder

Beskrivning

Material:
Stål, rostfritt stål 1.4305, rostfritt stål 1.4404 eller aluminium.

På begäran:
Svamptryckknappar med yttergänga.

Ritningar

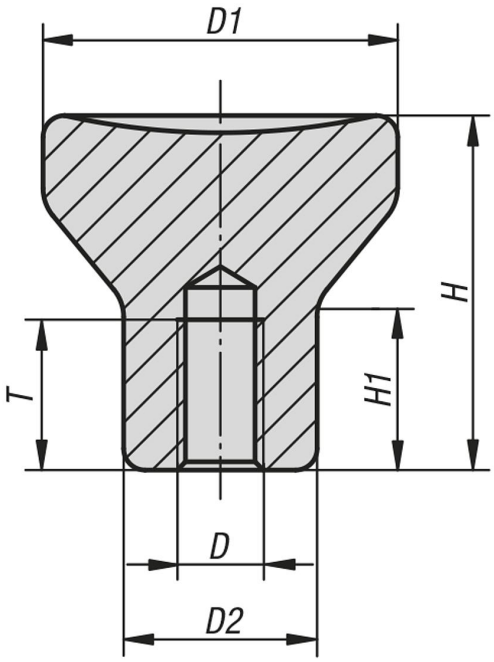

Artikelöversikt

Svampformade knoppar med innergänga

Beställningsnr.	Material grundkropp	Stålnyckel	Grundkroppens yta	D	D1	D2	H	H1	T
K0250.0902	stål	-	blått passiverat	M2	14	8	14	6,7	4
K0250.0003	stål	-	blått passiverat	M3	18	10	18	8,6	7,5
K0250.0104	stål	-	blått passiverat	M4	21	12	21	10	10
K0250.0105	stål	-	blått passiverat	M5	21	12	21	10	12,5
K0250.0206	stål	-	blått passiverat	M6	25	14	25	12	12
K0250.0308	stål	-	blått passiverat	M8	33	18	33	16	16
K0250.0410	stål	-	blått passiverat	M10	40	24	40	18,7	20
K0250.902	rostfritt stål	1.4305	-	M2	14	8	14	6,7	4
K0250.003	rostfritt stål	1.4305	-	M3	18	10	18	8,6	7,5
K0250.104	rostfritt stål	1.4305	-	M4	21	12	21	10	10
K0250.105	rostfritt stål	1.4305	-	M5	21	12	21	10	12,5
K0250.206	rostfritt stål	1.4305	finsvarvade	M6	25	14	25	12	12
K0250.308	rostfritt stål	1.4305	finsvarvade	M8	33	18	33	16	16
K0250.410	rostfritt stål	1.4305	finsvarvade	M10	40	24	40	18,7	20
K0250.2902	rostfritt stål	1.4305	blästrat	M2	14	8	14	6,7	4
K0250.2003	rostfritt stål	1.4305	blästrat	M3	18	10	18	8,6	7,5
K0250.2104	rostfritt stål	1.4305	blästrat	M4	21	12	21	10	10
K0250.2105	rostfritt stål	1.4305	blästrat	M5	21	12	21	10	12,5

© HEINRICH KIPP WERK GmbH & Co. KG

Svamptryckknoppar med innergänga

Artikelöversikt

Beställningsnr.	Material grundkropp	Stålnyckel	Grundkroppens yta	D	D1	D2	H	H1	T
K0250.2206	rostfritt stål	1.4305	blästrat	M6	25	14	25	12	12
K0250.2308	rostfritt stål	1.4305	blästrat	M8	33	18	33	16	16
K0250.2410	rostfritt stål	1.4305	blästrat	M10	40	24	40	18,7	20
K0250.3902	rostfritt stål	1.4404	finsvarvade	M2	14	8	14	6,7	4
K0250.3003	rostfritt stål	1.4404	finsvarvade	M3	18	10	18	8,6	7,5
K0250.3104	rostfritt stål	1.4404	finsvarvade	M4	21	12	21	10	10
K0250.3105	rostfritt stål	1.4404	finsvarvade	M5	21	12	21	10	12,5
K0250.3206	rostfritt stål	1.4404	finsvarvade	M6	25	14	25	12	12
K0250.3308	rostfritt stål	1.4404	finsvarvade	M8	33	18	33	16	16
K0250.3410	rostfritt stål	1.4404	finsvarvade	M10	40	24	40	18,7	20
K0250.4902	rostfritt stål	1.4404	blästrat	M2	14	8	14	6,7	4
K0250.4003	rostfritt stål	1.4404	blästrat	M3	18	10	18	8,6	7,5
K0250.4104	rostfritt stål	1.4404	blästrat	M4	21	12	21	10	10
K0250.4105	rostfritt stål	1.4404	blästrat	M5	21	12	21	10	12,5
K0250.4206	rostfritt stål	1.4404	blästrat	M6	25	14	25	12	12
K0250.4308	rostfritt stål	1.4404	blästrat	M8	33	18	33	16	16
K0250.4410	rostfritt stål	1.4404	blästrat	M10	40	24	40	18,7	20
K0250.1902	aluminium	-	eloxerad	M2	14	8	14	6,7	4
K0250.1003	aluminium	-	eloxerad	M3	18	10	18	8,6	7,5
K0250.1104	aluminium	-	eloxerad	M4	21	12	21	10	10
K0250.1105	aluminium	-	eloxerad	M5	21	12	21	10	12,5
K0250.1206	aluminium	-	eloxerad	M6	25	14	25	12	12
K0250.1308	aluminium	-	eloxerad	M8	33	18	33	16	16
K0250.1410	aluminium	-	eloxerad	M10	40	24	40	18,7	20

© HEINRICH KIPP WERK GmbH & Co. KG