Handrattar med innergänga

Artikelbeskrivning/produktbilder

Beskrivning

Material:
Handratt av duroplast PF 31. Bussning av brunerat stål.

Utförande:
Högglanspolerat, svart.

Ritningar

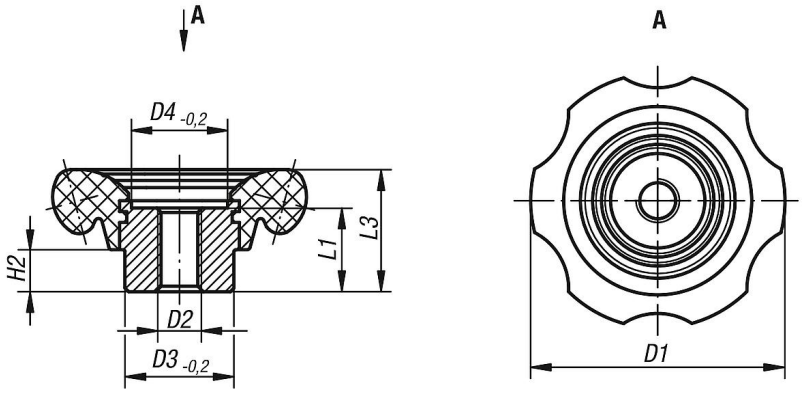

Artikelöversikt

Handrattar

Beställningsnr.	Utförande 1	D1	D2	D3	D4	H2	L1	L3
K0184.70110	innergänga	70	M10	30	26,5	11,5	23	33,5
K0184.70112	innergänga	70	M12	30	26,5	11,5	23	33,5
K0184.83112	innergänga	83	M12	35	31,5	14	28	40
K0184.83116	innergänga	83	M16	35	31,5	14	28	40

© HEINRICH KIPP WERK GmbH & Co. KG